BUDYNEK TECHNOLOGICZNO-SOCJALNY
ZBIORNIKI RETENCYJNE
skala 1:100

E-E
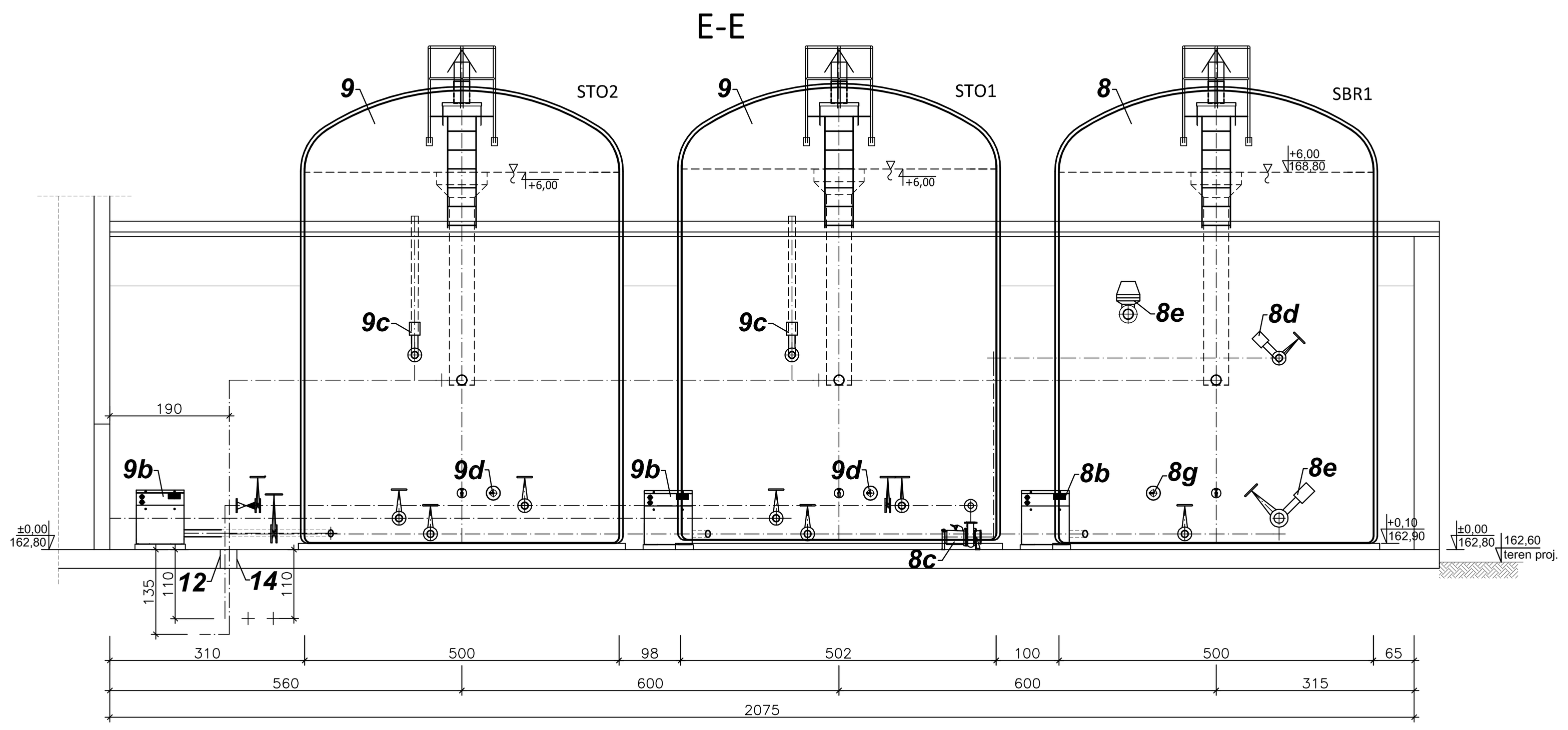

RZUT POZIOMY /poz.±0,00/
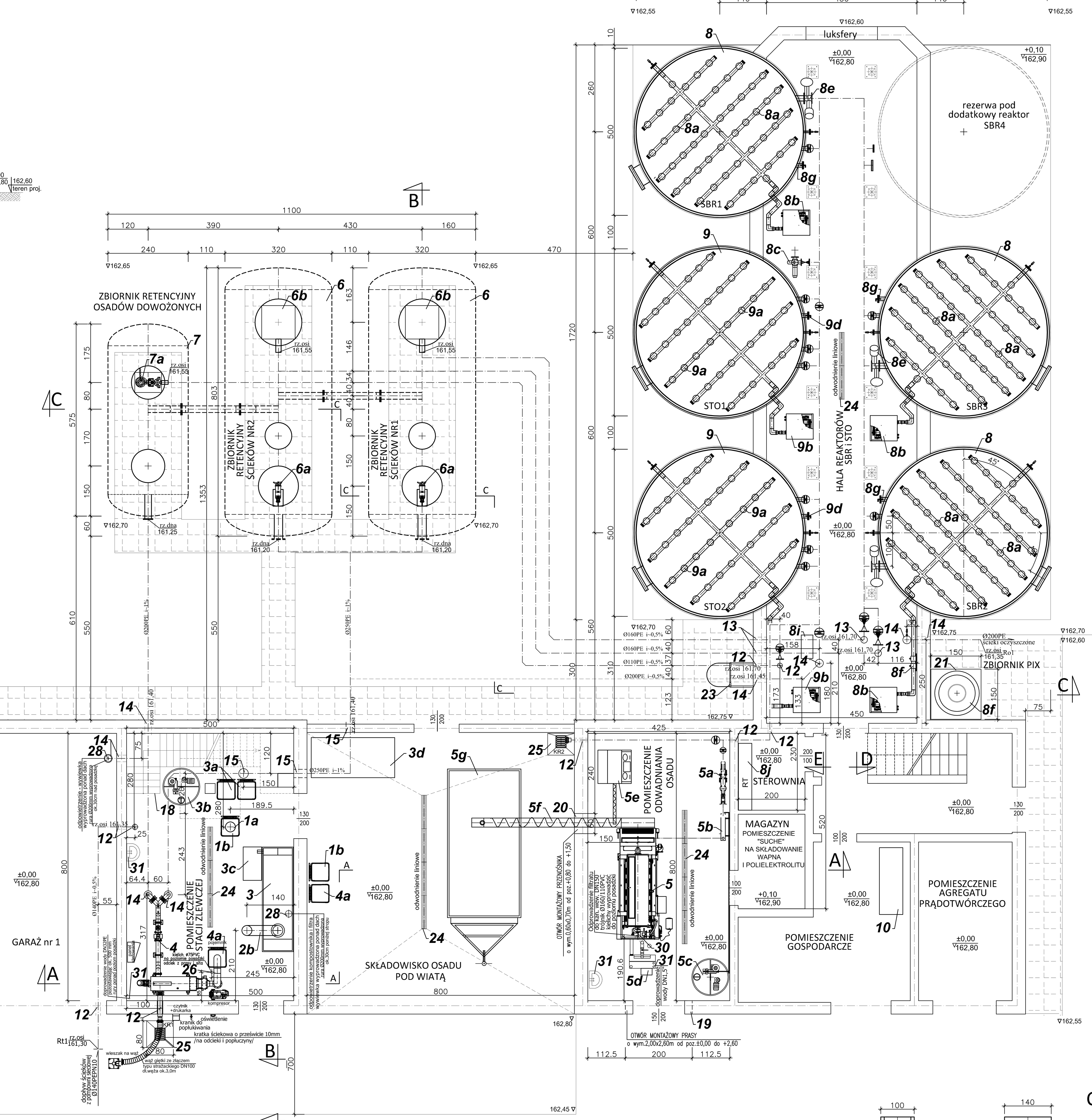

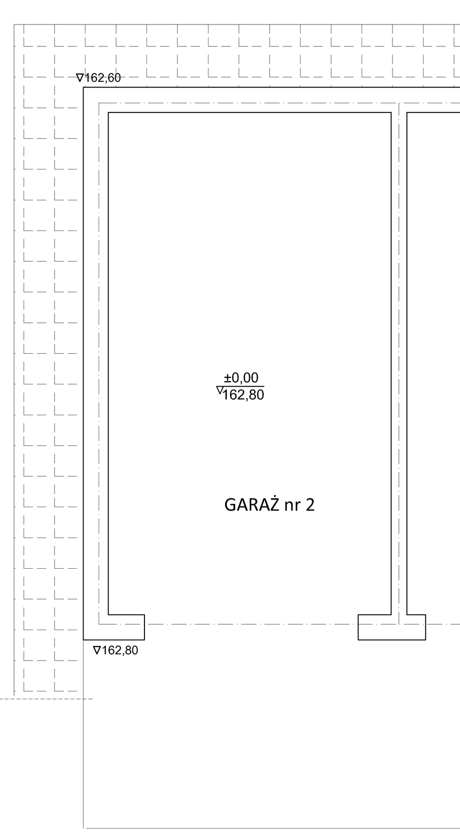

RZUT POZIOMY /poz.+2,00/
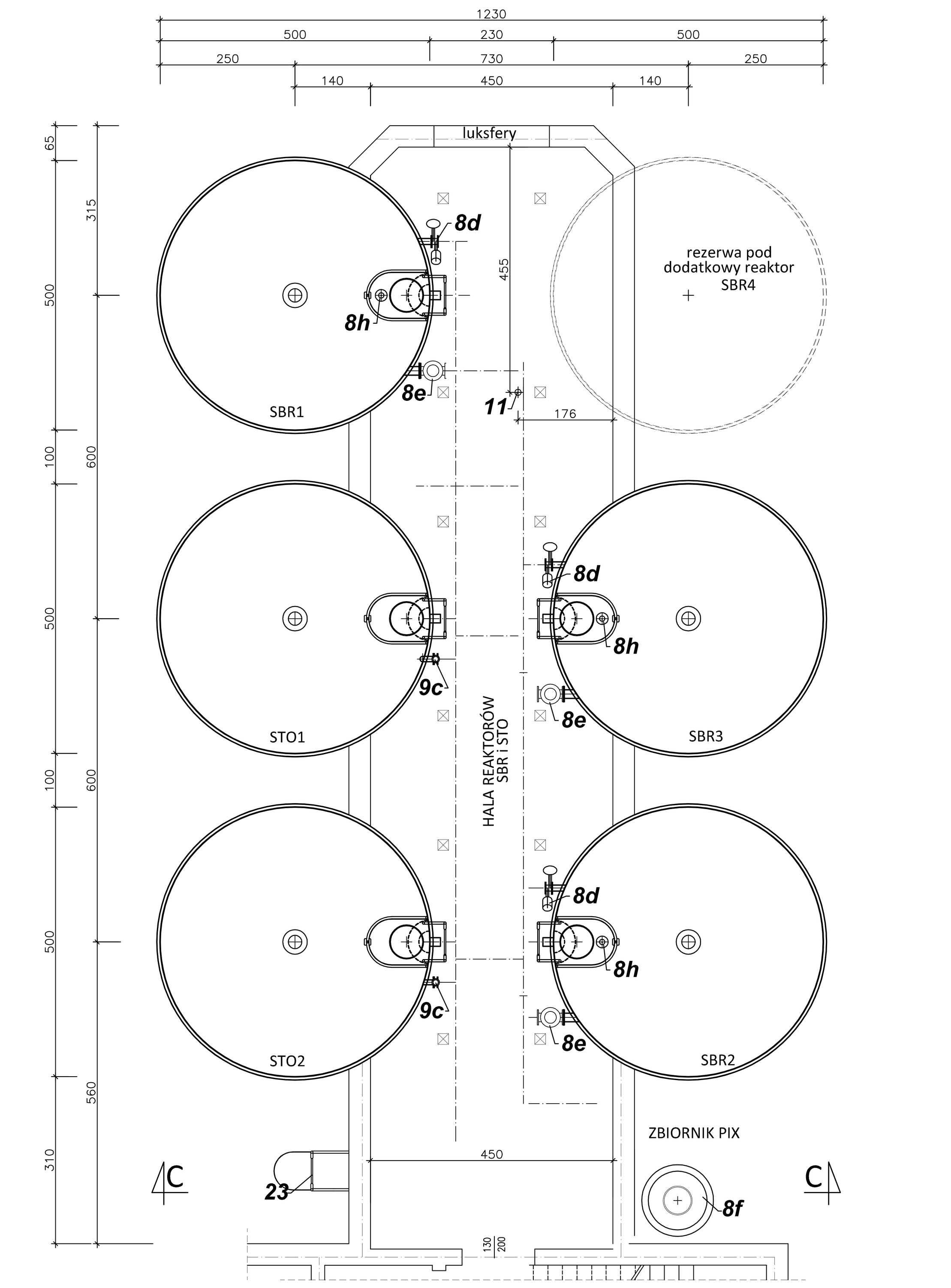

C-C
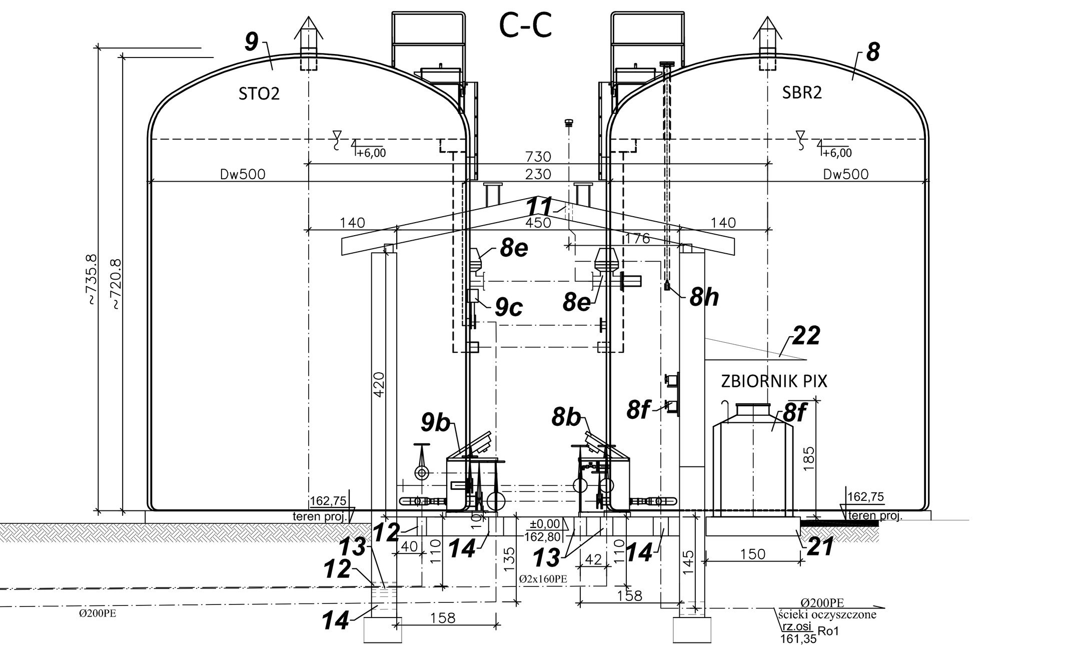

C-C
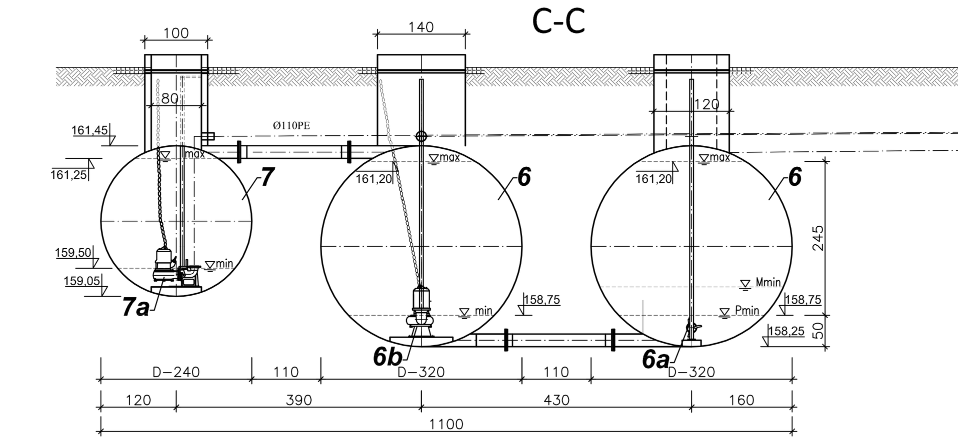

RZUT PIĘTRA
nad pomieszczeniem stacji zlewczej
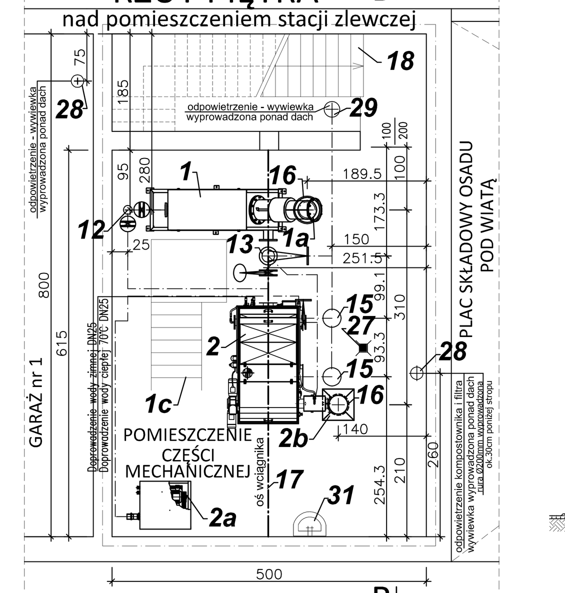

B-B
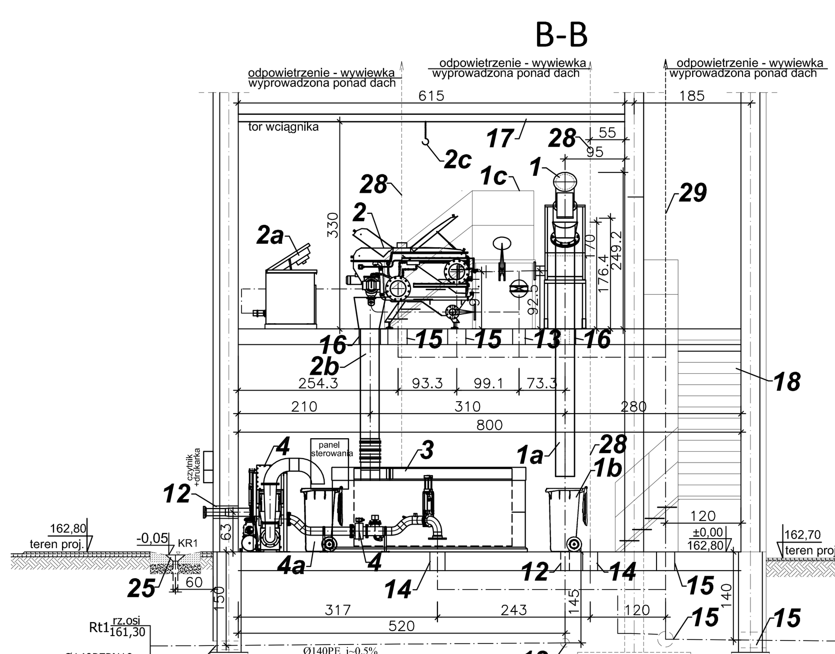

D-D
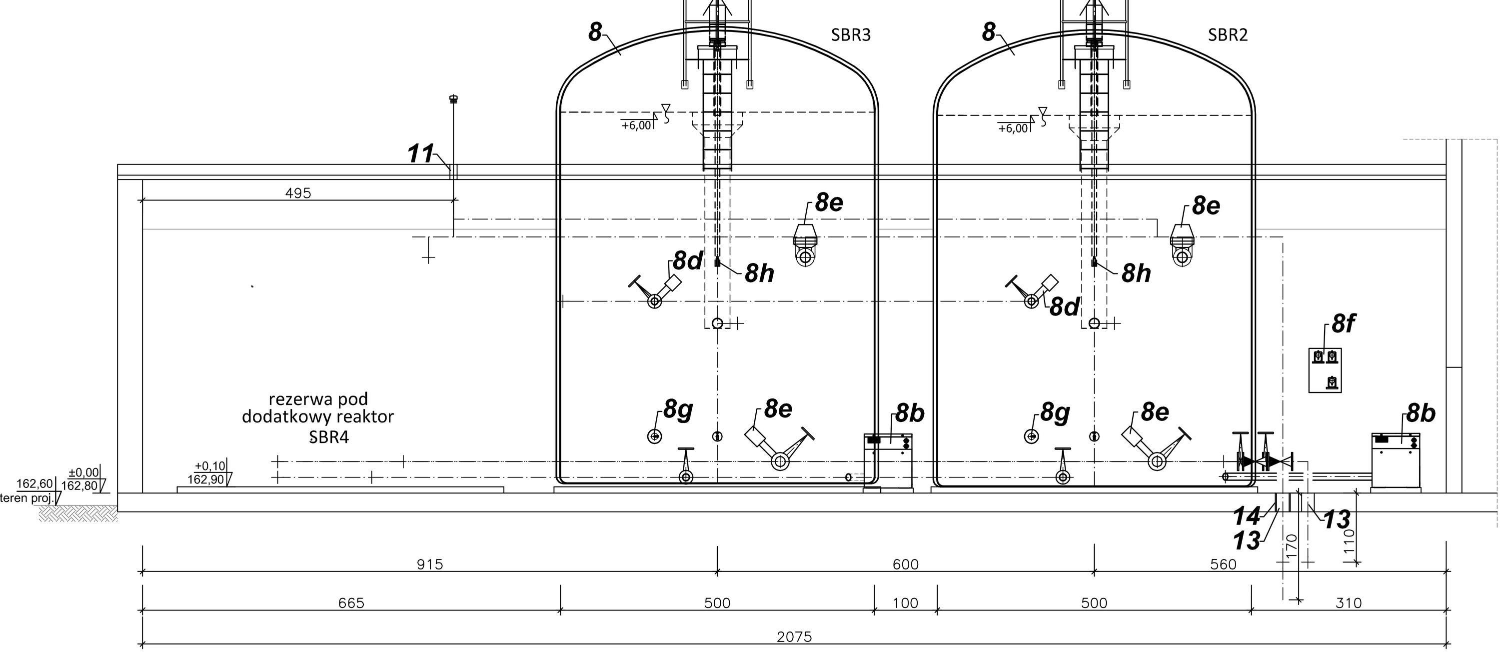

A-A
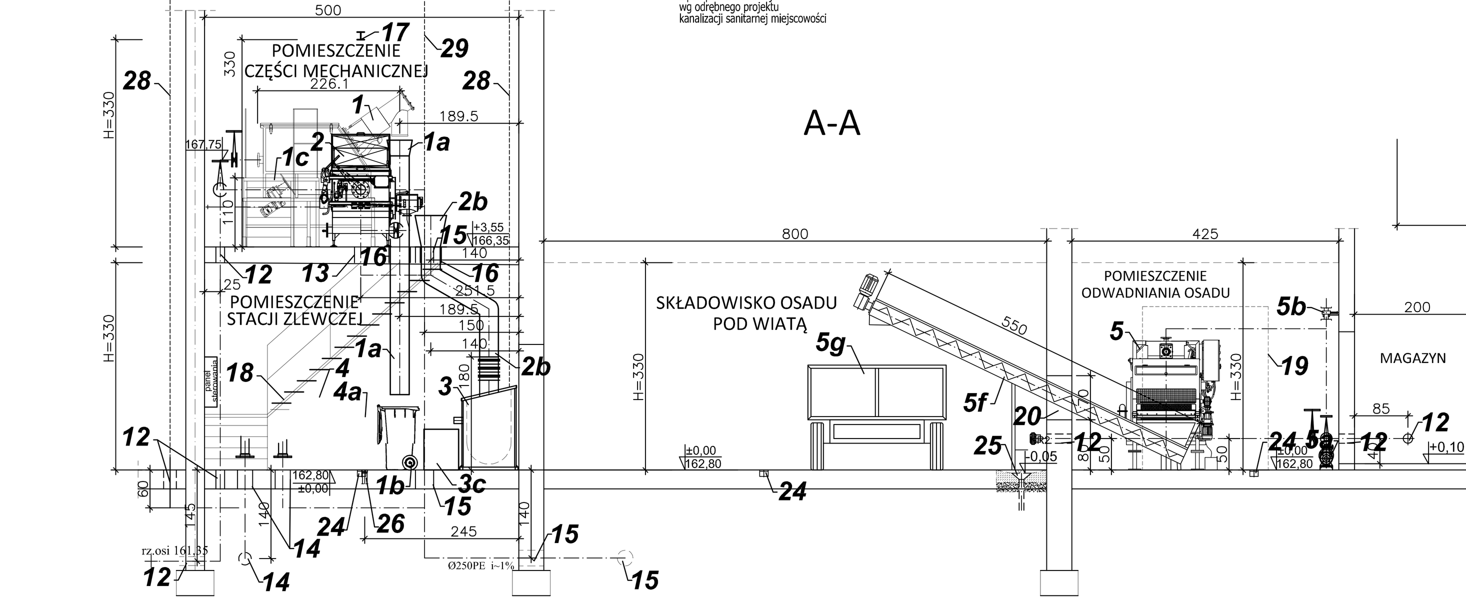

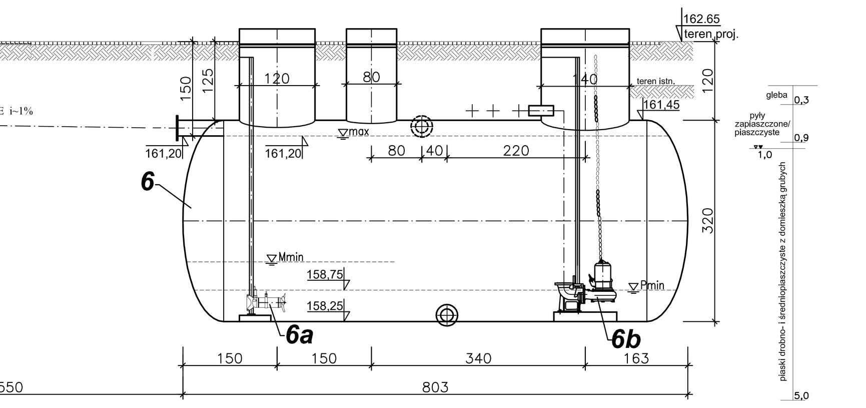

L. p.	Wyszczególnienie	Jedn.	Ilość
	A. ZESTAWIENIE URZĄDZEŃ		
1.	Sito kanałowe /wstępne/ do separacji skratek o parametrach: średnica sita 300mm, perforacja sita 10 mm, przepustowość ok. 20l/s, długość całkowita sita ok. 2 300mm, transport skratek-przenośnik wałowy, moc napędu sita: ok. 0,75 kW/400V, wykonanie materiałowe-stal kwasoodporna 1.4301 sterowanie - automatyczne, wyposazenie dodatkowe - hermetyczna obudowa sita oraz podpory, ciężar transportowy 690kg, ciężar podczas pracy 990kg	kpl.	1
1a.	Rura spustowa skratek z sita Dn300mm stal k.o.	kpl.	1
1b.	Przejezdny pojemnik na skratki o poj. ok. 110 litrów	szt.	2
1c.	Pomost roboczy stalowy	kpl.	1
2.	Filtr taśmowy do mechanicznego oczyszczania ścieków o parametrach: przepustowość oblicz. ok. 20l/s, przepustowość max ok.35l/s, zapotrzebowanie mocy ok. 3,6kW, sterowanie automatyczne, ciężar całkowity - ok.1,0t	kpl. kpl.	1 1
2a.	Dmuchawa filtra taśmowego Qp=190m3/h, ∆p=0,6bar, Ns=5,5kW	kpl.	1
2b.	Rura spustowa skratek z filtra do kompostownika Dn300mm stal k.o.	kpl.	1
2c.	Wciągnik łańcuchowy przejezdny Q=1,0t, Hp=3,0m	kpl.	1
3.	Kompostownik skratek o przepustowości 2000 litrów/tydzień, zapotrzebowanie mocy 6,5kW, ciężar netto 600kg, ciężar całkowity - ok. 3,0t	kpl.	1
3a.	Przejezdny pojemnik na materiał strukturotwórczy o poj. ok. 110 litrów	szt.	2
3b.	Instalacja dozowania materiału strukturotwórczego: zbiornik PE o poj. 1,0m³, mieszadło Ns=0,75kW, pompa dozująca Ns=0,3kW	kpl.	1
3c.	Pojemnik poziomy na kompost o poj. ok. 300litrów	szt.	1
3d.	Kontener na kompost o poj. ok. 4m³	szt.	1
4.	Stacja zlewcza ścieków i osadów dowożonych wyposażona w: panel sterujący, czytnik identyfikacji dostawców, archiwizację dostawców, sito o perforacji 20mm z prasą do skratek, ciąg spustowy wykonanie specjalne /rura dopływu ze złączem strażackim, przepływomierz elektromagnetyczny, 2 zasuwy wylotowe odcinającą z napędem pneumatycznym do rozdziału na odrębne odpływy osadów i ścieków, 2 rury odprowadzająca odrębne odpływy osadów i ścieków zakończone odpowiednim złączem, moduł pomiarowy /pH, przewodność, temperatura/ z kolektorem płuczącym. Pobór mocy: sterowanie 0,2kW, sprężarka 1,5kW, sito z prasą 3,3kW. Max pobór chwilowy ~7kW.	kpl.	1
4a.	Przejezdny pojemnik na skratki o poj. ok. 110 litrów	szt.	2
5.	Prasa taśmowa do odwadniania osadów o parametrach:szerokość taśmy 800mm, wydajność max 6m3/h, Ns=0,25kW. Wyposażenie prasy: zagęszczacz śrubowo-bębnowy Ns=0,37kW, pompa płucząca Ns=2,2kW, sprężarka tłokowa bezolejowa Ns=1,1kW, tablica kontrolna, przedłużki podpór prasy (szt. 4). Masa urządzenia brutto 1270kg.	kpl.	1
5a.	Śrubowa pompa osadu, bezstopniowa regulacja przepływu 1-6m3/h, Ns=1,5kW, obudowa żeliwna.	kpl.	1
5b.	Mieszacz statyczny, wlot i wylot osadu Dn50mm kołnierzowy, króciec polielektrolitu gwintowany 1/2 "GF.	kpl.	1
5c.	Zespół przygotowania i dozowania polielektrolitu z wyposażeniem: zbiornik z polietylenu o pojemności 1000 l, mieszadło Ns=0,75kW, pompa dozująca nurnikowao wydajności Qp=0-300l/h z silnikiem Ns=0,3kW, wąż plastikowy przezroczysty 1/2", L=ok.7,0m. Masa urządzenia brutto 1050kg.	kpl.	1
5d.	Zespół odzysku wody płuczącej - zbiornik o wymiarach 800x400x940mm, elektrozawór, zawór zwrotny, czujnik pomiaru poziomu cieczy.	kpl.	1
5e.	Linia higienizacji osadu wapnem palonym z wyposażeniem: zasobnik wapna o pojemności 0,3m3 z komorą opróżniania, elektrowibrator Ns=0,32kW, wentylator z filtrem powietrza Q=400m3/h, Ns=0,06kW, tablica kontrolna, dozownik wapna o średnicy 90mm i wydajność 13-80kg wapna/h, Ns=0,37kW.	kpl.	1
5f.	Przenośnik ślimakowy osadu i wapna D-200mm, L=5500mm, Ns=1,5kW ślimak bezwałowy-stal konstrukcyjna zabezpieczona antykorozyjnie, ocieplenie - wełna mineralna w osłonie z blachy stalowej k.o.	kpl.	1
5g.	Przyczepa wyładowcza dwuosiowa o ład. 4t	szt.	1
6.	Zbiornik podziemny poziomy z TWS w wykonaniu fabrycznym, pojemność V=60m3, średnica wewnętrzna Dw=3,20m, długość całkowita Lc=8,03m, masa zbiornika 2 tony, głębokość posadowienia pod terenem 4,45m, wysokość zasypki gruntem 1,25m Sonda hydrostatyczna poziomu + awaryjnie pływakowe sygnalizatory poziomu cieczy, sonda pomiaru temperatury i pH ścieków /kpl.1/ do montażu w zbiorniku retencyjnym ścieków nr 2.	kpl.	2
6a.	Mieszadło zatapialne do ścieków-średnica śmigła 300mm, prowadnica □60mm o długości L=4,50m, komplet łączników do mocowania, moc silnika Ns=1,5kW,	kpl.	2
6b.	Pompa zatapialna do ścieków o parametrach Qp=30 l/s, Hp=14,20m, P1=10,0kW, P2=9,0kW. Podstawa ze stopą sprzęgającą z kolanem 90° Dn100mm, prowadnica rurowa 2".	kpl.	2
7.	Zbiornik podziemny poziomy z TWS w wykonaniu fabrycznym, pojemność V=24m3, średnica wewnętrzna Dw=2,40m, długość całkowita Lc=5,75m, masa zbiornika 1,2 tony, głębokość posadowienia pod terenem 3,65m, wysokość zasypki gruntem 1,25m. Sonda hydrostatyczna poziomu + awaryjnie pływakowe sygnalizatory poziomu cieczy	kpl.	1
7a.	Pompa zatapialna do osadów /szt.2 w tym jedna rezerwowa w magazynie/ o parametrach Qp=6 l/s, Hp=10,0m, P1=3,4kW, P2=2,95kW. Podstawa ze stopą sprzęgającą z kolanem 90° Dn80mm, prowadnica rurowa 2".	kpl.	1
8.	Zbiornik reaktora SBR pionowy z TWS o średnicy Dw=5,0m, wysokość użytkowa H=5,90m, pojemność użytkowa V=115m3	kpl.	3
8a.	Ruszt napowietrzający SBR z dyfuzorami membranowymi (szt.50)	kpl.	3
8b.	Dmuchawa do napowietrzania SBR w obudowie dźwiękochłonnej Q=4,9m3/min, Δp=700mbar, N=8,9kW, Ns=11,0kW, poziom hałasu 75dBA	kpl.	3
8c.	Pompa pozioma, sucha do osadu nadmiernego o parametrach Qp=8 l/s, Hp=6,0m, P1=2,51kW, P2=1,95kW	kpl.	1
8d.	Zawory sterowane pneumatycznie DN100mm	kpl.	3
8e.	Zawory sterowane pneumatycznie DN150mm	kpl.	6
8f.	Instalacja dozowania koagulantu PIX - zbiornik dwupłaszczowy z tworzywa sztucznego o poj. użytkowej 1,23 m3, pompy dozujące /szt.3/ o parametrach Q=6l/h, Δp=8bar, Ns=19,5W	kpl.	1
8g.	Sonda hydrostatyczna poziomu	kpl.	3
8h.	Sonda pomiarowa tlenu i temperatury	kpl.	3
8i.	Kompresor sterowania pneumatycznego Ns=1,5kW	kpl.	1
8j.	Rozdzielnia technologiczna RT /szafa sterownicza/	kpl.	1
9.	Zbiornik reaktora STO pionowy z TWS o średnicy Dw=5,0m, wysokość użytkowa H=5,90m, pojemność użytkowa V=115m3	kpl.	2
9a.	Ruszt napowietrzający STO z dyfuzorami membranowymi (szt.36)	kpl.	2
9b.	Dmuchawa do napowietrzania STO w obudowie dźwiękochłonnej Q=3,45m³/min, Δp=700mbar, N=6,2kW, Ns=7,5kW, poziom hałasu 72dBA	kpl.	2
9c.	Zawory sterowane pneumatycznie DN80mm	kpl.	2
9d.	Sonda hydrostatyczna poziomu	kpl.	2
10.	Platforma pomostowa przesuwna	szt.	1

	B. ELEMENTY WG OPRACOWAŃ BRANŻOWYCH			
11.	Przejście rury Ø75PE	kpl.	1	wg projektu branża konstrukcyjna
12.	Przejście rury Ø110PE,Dn125mmstal, Ø140PE	kpl.	10	
13.	Przejście rury Ø160PE	kpl.	5	
14.	Przejście rury Ø200PE	kpl.	7	
15.	Przejście rury Ø250PE	kpl.	5	
16.	Przejście rury DN300stal k.o.	kpl.	2	
17.	Tor jezdny wciągnika łańcuchowego	kpl.	1	
18.	Schody stalowe	kpl.	1	
19.	Otwór montażowy prasy o wym. 2,0x2,70m od poz. ±0,00 do +2,70	kpl.	1	
20.	Otwór montażowy przenośnika o wym. 0,60x0,70m od poz. +0,80 do +1,50	kpl.	1	
21.	Płyta fundamentowa o wym. 1,50x1,50m pod zbiornik PIX	kpl.	1	
22.	Zadaszenie zbiornika PIX	kpl.	1	
23.	Drabina stalowa	kpl.	1	
24	Wewnętrzna instalacja kanalizacyjna (odwodnienie liniowe)	kpl.	4	wg projektu branża instalacje sanitarne
25.	Kratka ściekowa KR1 i KR2	kpl.	2	
26.	Wewnętrzna instalacja kanalizacyjna Ø75PVC (odcieki ze stacji zlewczej)	kpl.	1	
27.	Kratka ściekowa K100	kpl.	1	
28.	Odpowietrzenie-rura Ø200 z wywiewką wyprowadzoną ponad dach	kpl.	2	
29.	Odpowietrzenie-rura Ø250 z wywiewką wyprowadzoną ponad dach	kpl.	1	
30.	Wewnętrzna instalacja kanalizacyjna Ø160/110PVC (filtrat z prasy)	kpl.	1	
31.	Wewnętrzna instalacja wodociągowa	kpl.	1	

UWAGI:
1. Montaż urządzeń wykonać zgodnie z wymogami DTR. Montaż sita kanałowego i filtra taśmowego przy użyciu dźwigu przed wykonaniem dachu.
2. Ściany w pomieszczeniu stacji zlewczej, części mechanicznej i odwadniania osadu oraz ścianę placu składowego przy podajniku osadu z prasy do wysokości ca2,05m wykończyć materiałem nienasiąkalnym i łatwo zmywalnym.
3. Całość robót, przejścia przez ściany, otwory montażowe, podlewki z betonu do poz.+0,10m pod reaktory wykonać zgodnie z projektem konstrukcyjnym. Dach nad pomieszczeniem części mechanicznej do wykonania po montażu urządzeń technologicznych /sita kanałowego i filtra taśmowego/.
4. Posadzki wyprofilować ze spadkami do odwodnienia liniowego.
5. Instalacje sanitarne wewnętrzne (wod.-kan., wentylacja, odwodnienie liniowe) wykonać zgodnie z projektem instalacje sanitarne.
6. Posadowienie zbiorników retencyjnych, zabezpieczenie przed wyporem, odwodnienie wykopów wykonać zgodnie z projektem konstrukcyjnym.
7. Wymiary na rysunkach podano w cm.

BIONOR Sp. z o.o.
ul. Ściegiennego 26, 25-114 Kielce
tel./fax 41 348 33 03; 607 069 858
www.bionor.pl; bionor@bionor.pl

Nazwa obiektu budowlanego:	BUDOWA MECHANICZNO-BIOLOGICZNEJ OCZYSZCZALNI ŚCIEKÓW dla GMINY ŁUBNICE		
Adres obiektu budowlanego:	28-232 Łubnice		
Branża: TECHNOLOGIA	Stadium: PROJEKT WYKONAWCZY		Data 05.2014
Nazwa rysunku:	BUDYNEK TECHNOLOGICZNO-SOCJALNY ZBIORNIKI RETENCYJNE	Skala 1:100	Nr rys. 3
	Nazwisko	Uprawnienia	Podpis
Projektował	mgr inż. Aneta Sznajder	Upr.bud.Nr: KL-132/2002 w zakresie sieci, instalacji i urzadze ń: wod-kan., ciepln., wentyl. i gaz.- spec. -oczyszczalnie ścieków	
Projektował	mgr inż. Tomasz Religa	Upr.bud.Nr: PDK/0009/POOS/07 w zakresie sieci, instalacji i urzadze ń: wod-kan., ciepln., wentyl. i gaz	
Opracował	mgr inż. Mirosława Borycka		
Opracował	mgr inż. Krzysztof Piątek		
Sprawdził	mgr inż. Beata Olewińska	Upr.bud.Nr: KL-21/2001 w zakresie sieci, instalacji i urzadze ń: wod-kan., ciepln., wentyl. i gaz.- spec. -oczyszczalnie ścieków	